Погружные миксеры
Серия GTWS

Программа для промышленных объектов
и сельского хозяйства

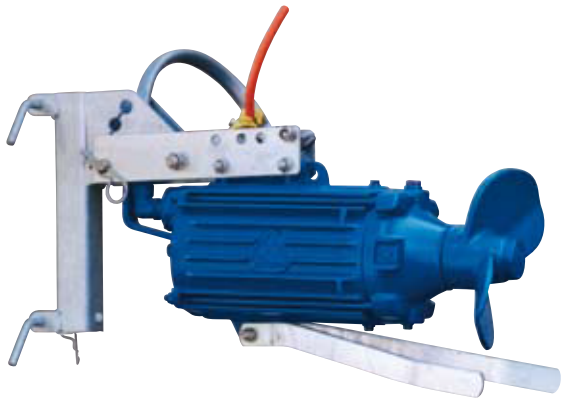

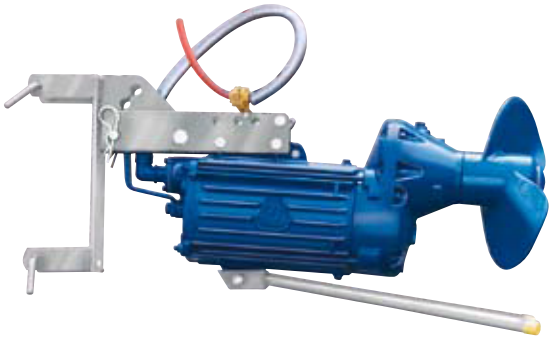

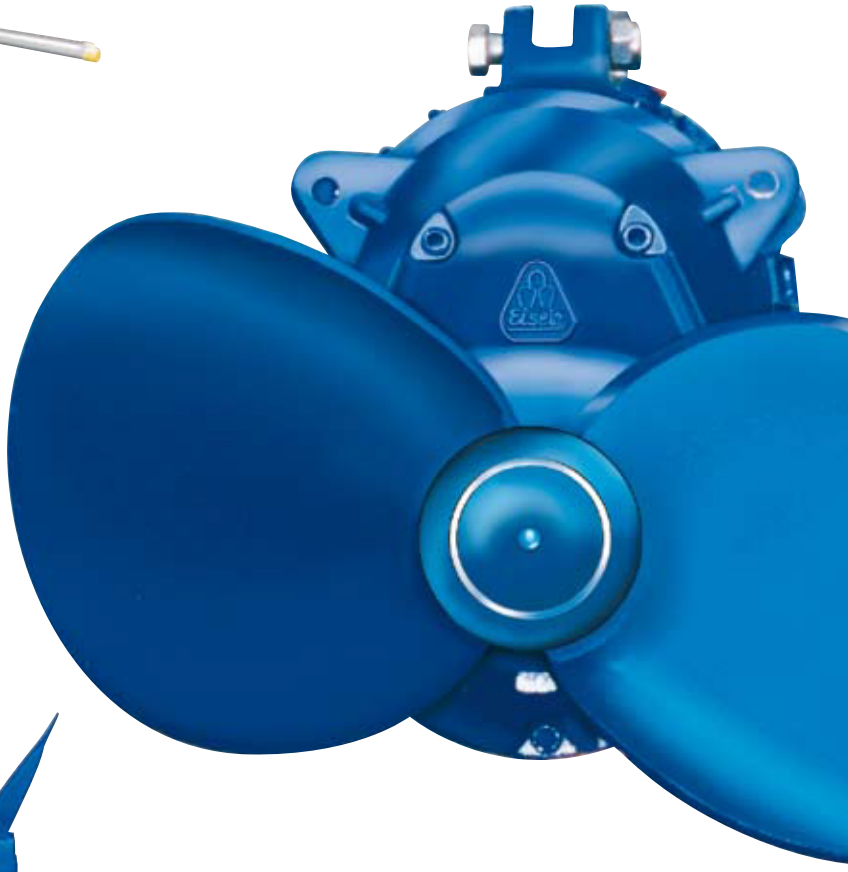

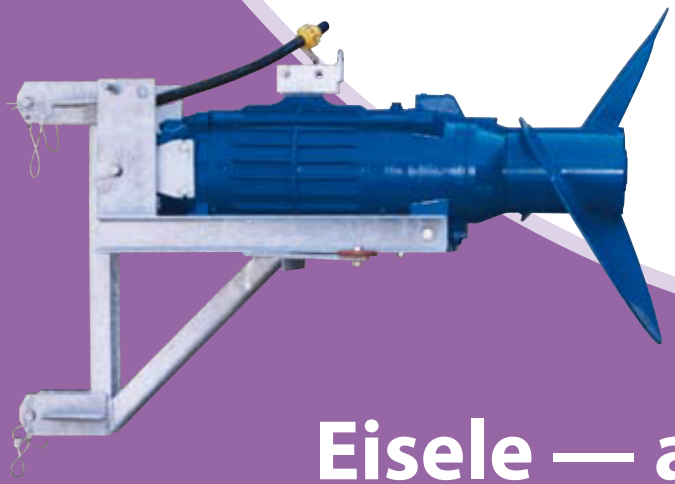

Eisele — аксиома качества!

Eisele — аксиома качества!

Eisele производит погружные миксеры с 1982 года. За прошедшее время они много раз показали свои достоинства, работая в сельском хозяйстве и на промышленных объектах. Погружные моторы Eisele герметичны и стойки к водяному давлению, это гарантирует их надежность и долгий срок службы. Винт с двумя широкими лопастями оптимизирован для работы в жидкостях и спроектирован так, чтобы обеспечить максимальную производительность перемешивания.

GTWS 740 / 1040 на сборочном стенде

Погружные миксеры Eisele – это выдающее качество и производительность

Ведущий вал на GTWS 1540 / 204

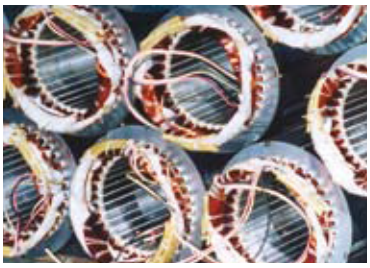

Электрическая обмотка (статор из многослойной трехфазной обмотки)

Планетарная передача на GTWS 1540 / 204

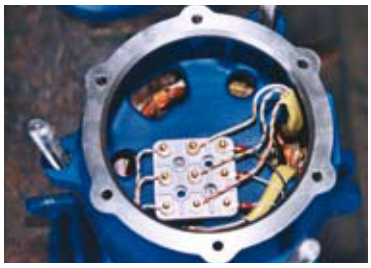

Электрические соединения в распаячной коробке

Статор запрессованый в корпус мотора

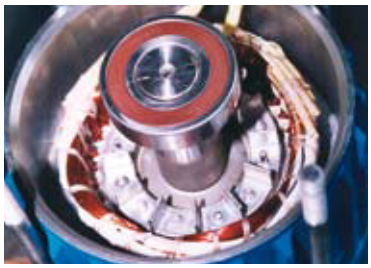

Статор и ротор (электрическая обмотка) в GTWS

Прямозубая цилиндрическая зубчатая передача в GTWS 740 / 1040

Ротор запрессованый на вал мотора

Опорный фланец с установленной прокладкой

Стандартное оснащение:

- Широкий выбор моделей от 2.2 до 15.0 кВт
- Статор защищен от перегрева и попадания влаги. Термозащита Класс F (155°C), влагозащита IP 68
- Рабочее напряжение 400 В, 50 Гц, трехфазный эл. ток
- Выключатель с фазовым инвертором или автомат управления*
- Защита от перегрева обмотки с помощью встроенных термоконтактов
- Механическая герметизация двигателя и серединной части
- Смазка зубчатой передачи в масляной ванне
- Электрический кабель 8 / 10 / 14 м без штекера*
- Электронный контроль протечек в распределительной коробке / контрольный электрод
- Детали корпуса из литого чугуна (GG)
- Болты / валы: нержавеющая сталь / сталь
- Винт из: чугун с шаровидным графитом (GGG) / сталь / нержавеющая сталь
- Покрытие: GTWS / GTWSB: грунтовка и покрытие лаком
GTWSI: двухслойное на эпоксидной основе

* — в зависимости от модели

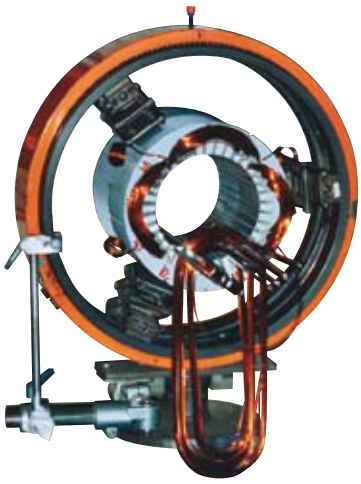

На статор наматывается трехфазная обмотка

Планетарная передача для GTWS 1540 / 204

Погружные миксеры GTWS 1540 / 204 готовы к отгрузке

Общий вид на цех отгрузки

Погружной миксер GTWSI 1040 в шламоотстойнике

Погружной миксер в кольцевом канале

GTWS 360 / 540

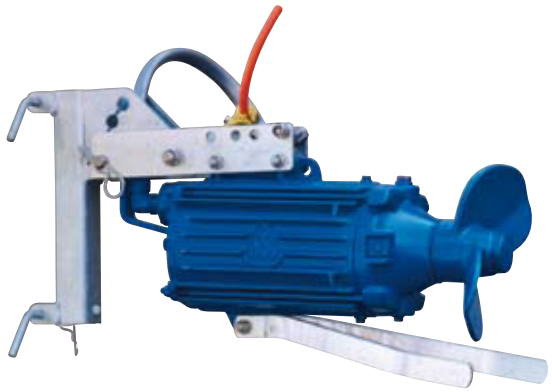

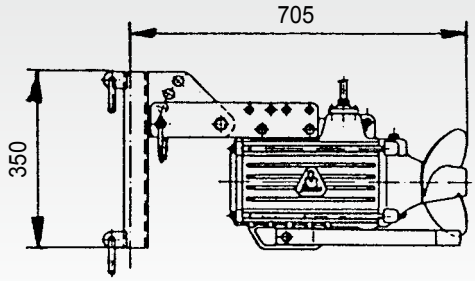

Суппорт для направляющей ⌀ 50

GTWS 36 G / 54 G

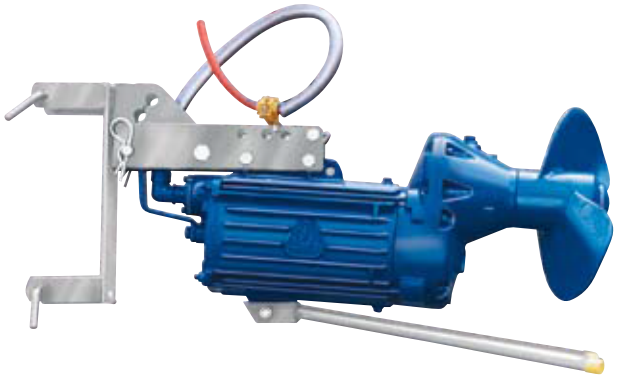

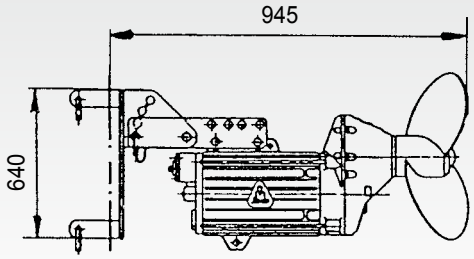

Суппорт для направляющей ⌀ 80

GTWS 740 / 1040

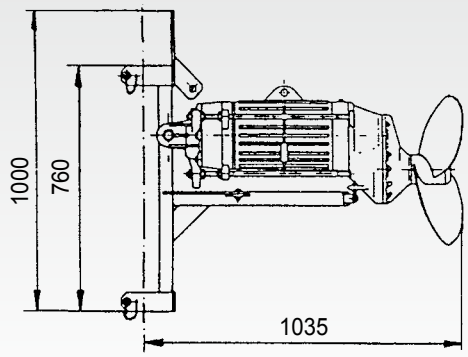

Суппорт для направляющей ⌀ 80

GTWS 1540 / 204

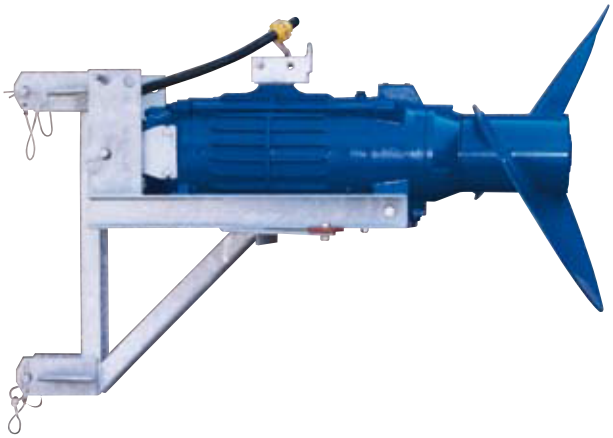

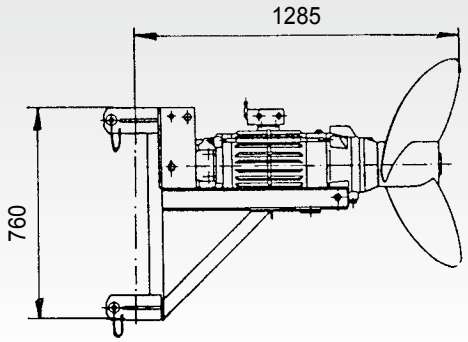

Суппорт для направляющей ⌀ 100

Размеры приведены в мм

Технические характеристики

Модель	Ø винта, мм	Об./мин	Сила тяги, Н	Мощность кВт / л.с.	Мотор об./мин	Сила тока, А	Запуск	Направляющая, мм	Требуемый просвет, мм	Вес, кг	Эл. кабель м	Передача/привод	Штепсельная вилка, А
GTWS/ GTWSI 360	290	945	450	2,2/3,0	945	5,3	Прямой	50 x 50	700 x 1000	75	8,00 7x1,5 мм²	Прямой	16 A
GTWS/ GTWSI 540	250	1426	700	4,0/5,5	1426	7,8	Прямой	50 x 50	700 x 1000	75	8,00 7x1,5 мм²	Прямой	16 A
GTWS/ GTWSI 36G	410	400	550	2,2/3,0	945	5,3	Прямой	80 x 80	750 x 1000	85	8,00 7x1,5 mm²	Цилиндр. зубчатая	16 A
GTWS/ GTWSI 54G	370	600	800	4,0/5,5	1426	7,8	Прямой	80 x 80	750 x 1000	85	8,00 7x1,5 мм²	Цилиндр. зубчатая	16 A
GTWS/ GTWSI 740	460	470	1100	5,5/7,5	1450	10,9	Y-Δ	80 x 80	1000 x 1470	160	8/10/14 * 10x1,5 мм²	Цилиндр. зубчатая	32 A
GTWS/GTWSU/ GTWSI/GTWSB 1040	490	470	1500	7,5/10,0	1450	15,2	Y-Δ	80 x 80*	1000 x 1470	160	8/10/14 * 10x1,5 мм²	Цилиндр. зубчатая	32 A
GTWS/GTWSU/ ** GTWSI/GTWSB 1540	690	240	2500	11,0/15,0	1460	21,2	Y-Δ	100 x 100	1100 x 1770	260	8/10/14 * 10x2,5 мм²	Планетарная	32 A
GTWS/GTWSU/ ** GTWSI/GTWSB 204	820	240	3500	15,0/20,0	1460	28,9	Y-Δ	100 x 100	1100 x 1770	260	8/10/14 * 10x2,5 мм²	Планетарная	32 A

** - Возможно во взрывозащищенном исполнении

* - Зависит от модели. Направляющая для GTWSB: 100 x 100 мм

Дополнительные детали:

- Суппорт с возможностью выбора угла наклона миксера 30° / 45° *
- Комплект для фиксации с защитой от вращения и фиксацией оси
- Крепление к дну лагуны и направляющие
- Винт с режущими лезвиями и защитой от наматывания*
- Суппорт из нержавеющей стали*
- Винт с лопастями из нержавеющей стали*
- Передний фиксатор на наклонной направляющей (оцинкованная или нержавеющая сталь) для GTWSU
- Наклонные направляющие с несущей рамой (оцинкованная или нержавеющая сталь) для GTWSU
- Специальные выключатели и системы управления
- Газозащищенное исполнение для биогазовых установок

* - Зависит от модели

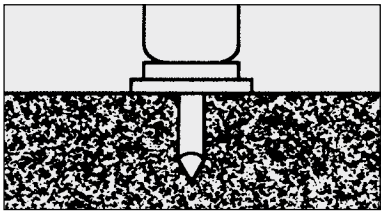

Зачеканивающийся держатель для установки GTWS в заполненных лагунах*

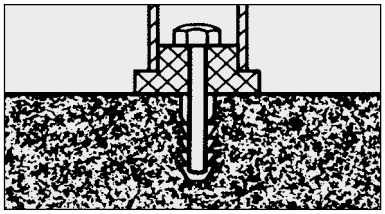

Крепление к дну с помощью штифта

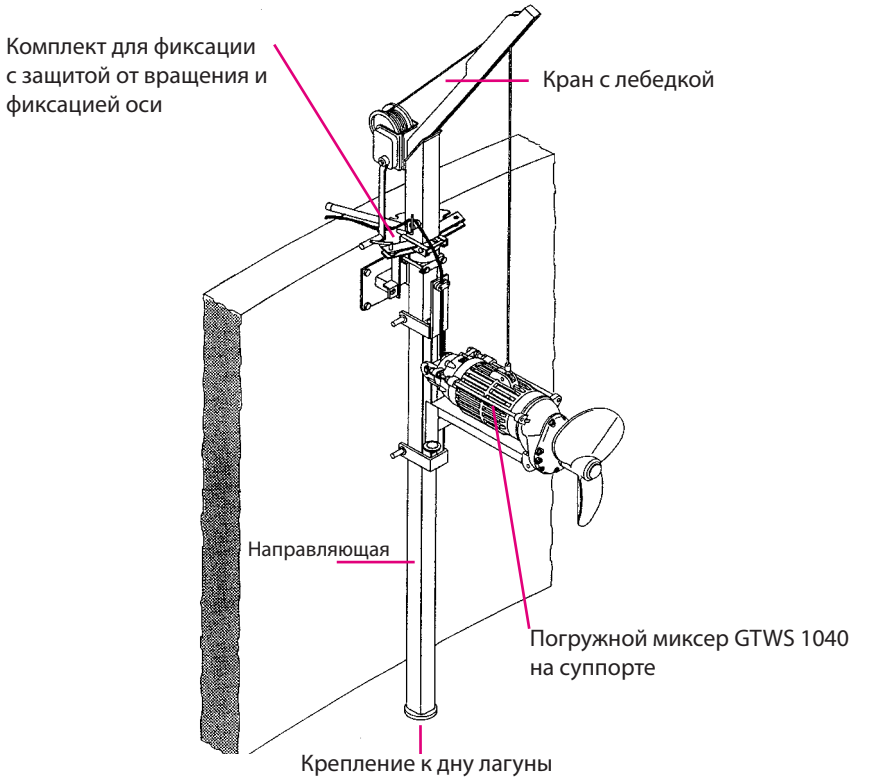

Погружной миксер GTWSU для кольцевых каналов / системы циркуляции

Погружной миксер GTWSU 1040 на суппорте с соплом (оцинкованная или нержавеющая сталь).
Погружение миксера по передней стороне, фиксация на направляющей или на наклонной направляющей

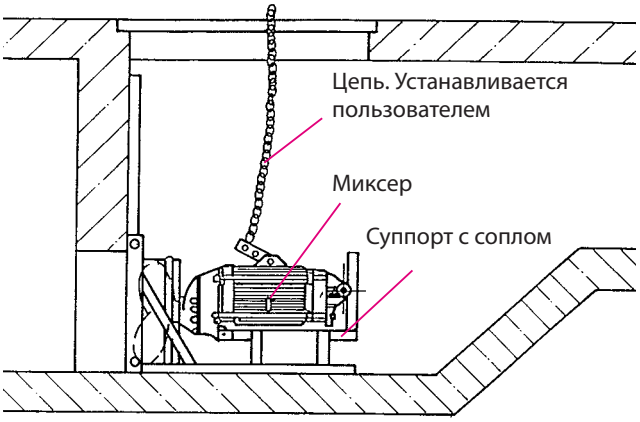

Погружной миксер GTWSU 1540 / 204 на суппорте с соплом (оцинкованная или нержавеющая сталь).
Погружение миксера по передней стороне, фиксация на наклонной направляющей

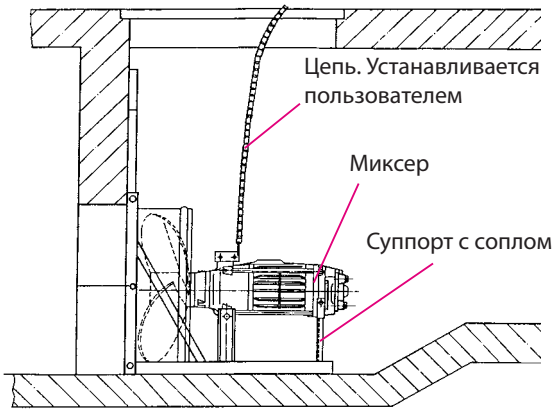

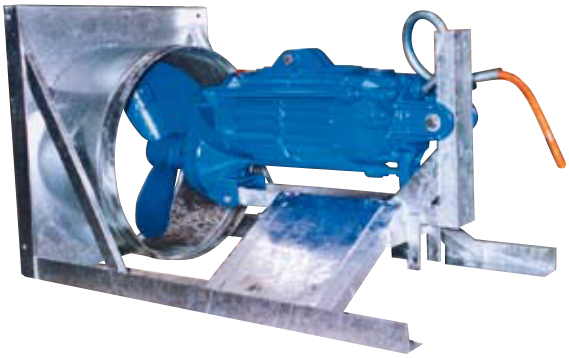

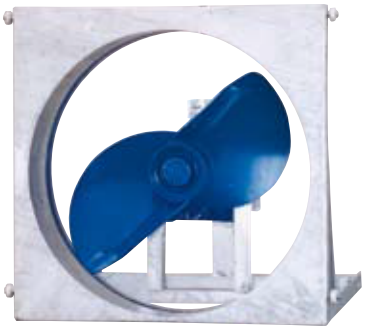

Схематичный вид бесконечной канальной системы

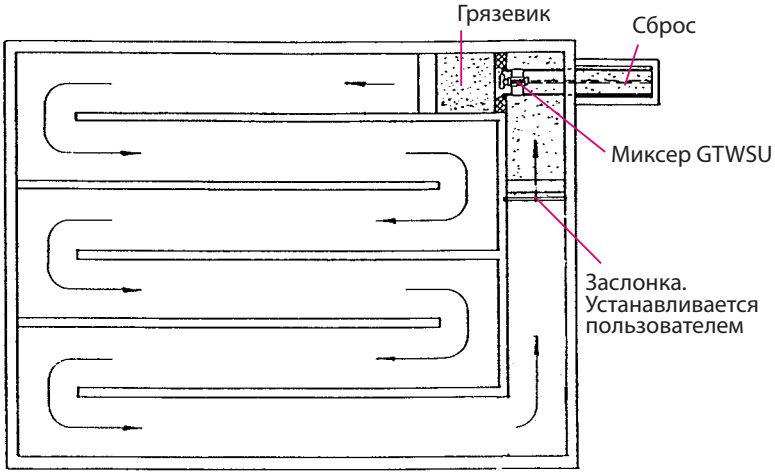

Вид сбоку

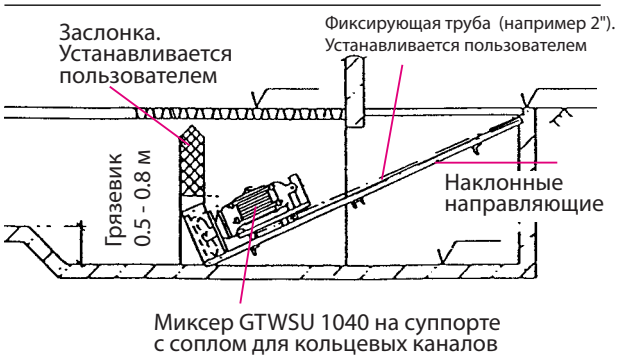

Погружной миксер GTWF передвижные модели

GTWF 360

- Можно установить один удлинитель 1.10 м

- Рабочее напряжение 400 В
- Мощность 2.2 кВт / 3.0 л.с.
- Скорость вращения 1000 об./мин
- Ø винта 290 мм
- Штепсельная вилка 16 А

- В базовой комплектации погружается в лагуны с глубиной 1.10 м

- Габаритная высота 1.76 м
- с 1 удлинителем 2.0 м

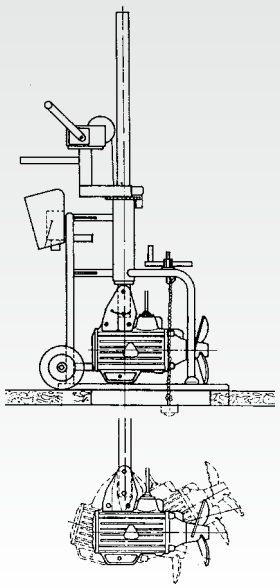

GTWF 54 G

- Можно установить четыре удлинителя х 1.10 м

- Рабочее напряжение 400 В
- Мощность 4.0 кВт / 5.5 л.с.
- Скорость вращения 600 об./мин
- Ø винта 370 мм
- Штепсельная вилка 16 А

- В базовой комплектации погружается в лагуны и каналы с глубиной 0.40 м

- Габаритная высота 2.0 м
- с удлинителем 0.55 м = 2.25 м
- с удлинителем 1.10 м = 2.80 м

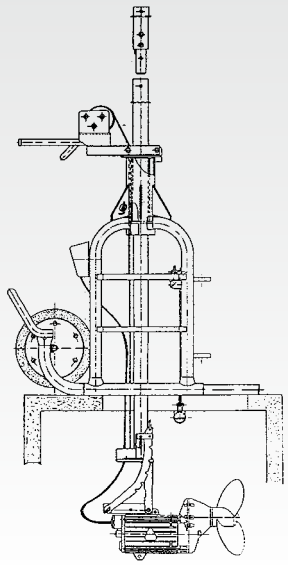

GTWF 1040

- Как минимум 1 удлинитель х 0.55 или1.10 м (требуется для транспортировки)
- Максимально допустимая высота с удлинителями = 3.30 м

- Рабочее напряжение 400 В
- Мощность 7.5 кВт / 10.0 л.с.
- Скорость вращения 470 об./мин
- Ø винта 490 мм
- Штепсельная вилка 32 А

- В базовой комплектации погружается в лагуны и каналы с глубиной 0.30 м

- Габаритная высота 2.0 м
- с удлинителем 0.55 м = 2.25 м
- с удлинителем 1.10 м = 2.80 м

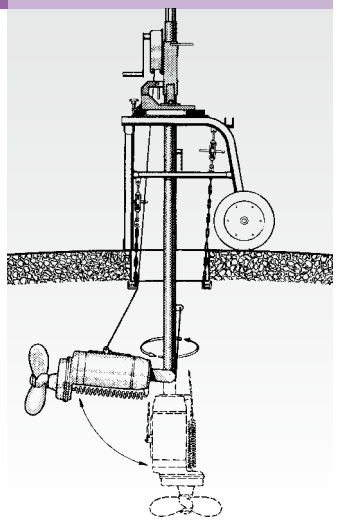

Дополнительное оборудование для погружных миксеров GTWS

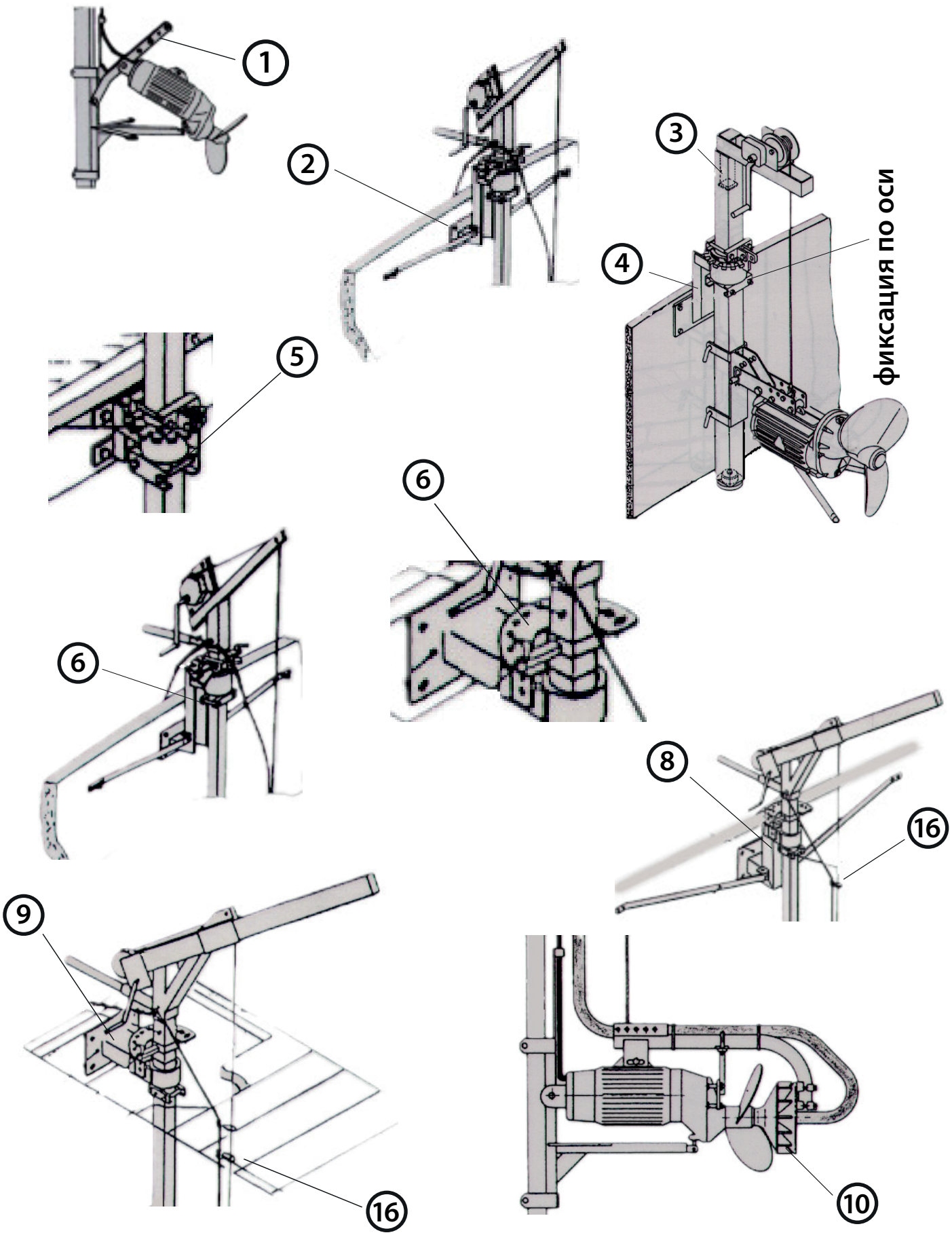

Дополнительное оборудование для погружных миксеров GTWS

	Наименование:	GTWS 360	GTWS 36G	GTWS 540	GTWS 54G	GTWS 740	GTWS 1040	GTWS 1540	GTWS 204	Артикул
1	Кронштейн для регулировки					x	x			V77886
	наклона миксера на 30/45°							x	x	V78682
2	Кронштейн для рифленых и эмалированных лагун							x	x	V78576
--	Рабочая платформа с седлом для монтажа на стенку толщиной до 0,25 м, модель 356	x	x	x	x	x	x	x	x	D82607
--	Лестница из гальванизированной стали для монтажа на платформу модели Модель 354									
	Для лагуны высотой до 2,40 м									D67067
	Для лагуны высотой до 3,60 м									D67068
	Для лагуны высотой до 4,00 м									D67069
	Для лагуны высотой до 4,80 м									D67070
--	Адаптер из нержавеющей стали для использования с лебедкой V82094 вместе с направляющим рельсом 100/100					x	x			V81737N
3	Адаптер из гальванизированной стали		x		x					V81306
	Адаптер из нержавеющей стали									V81306N
--	Осевой фиксатор (включается в комплекты для фиксации)	x		x						V78893
	Из нержавеющей стали									V78893N
			x		x	x	x			V78086
	Из нержавеющей стали									V78086N
								x	x	V78575
	Из нержавеющей стали									V78575N
	Комплект для фиксации с защитой от вращения и фиксацией оси									
4	Для открытых бетонных лагун	x		x						V79298
	модель из нержавеющей стали									V79298N
5	Для закрытых лагун	x		x						V79299
	Модель из нержавеющей стали									V79299N
4	Для деревянных, волнистых, эмалированных лагун						x	x		V77844
4	Для открытых бетонных лагун					x	x			V77845
	модель из нержавеющей стали									V77845N
	крепежный уголок для эмалированных лагун					x	x			V83807
	крепежный уголок для лагун из нержавеющей стали					x	x			V83809
5	Для закрытых лагун заглубленных вровень с землей					x	x			V77891
	модель из нержавеющей стали									V77891N
6	Для деревянных, волнистых, эмалированных лагун		x		x					V78499
6	Для открытых бетонных лагун		x		x					V78500
	модель из нержавеющей стали									V78500N
	крепежный уголок для эмалированных лагун									V83807
	крепежный уголок для лагун из нержавеющей стали									V83809
7	Для закрытых лагун заглубленных вровень с землей		x		x					V78498
	модель из нержавеющей стали									V78498N
8	Для деревянных, волнистых, эмалированных лагун							x	x	V78566
8	Для открытых бетонных лагун							x	x	V78565
	модель из нержавеющей стали									V78565N
	крепежный уголок для эмалированных лагун							x	x	V83807
	крепежный уголок для лагун из нержавеющей стали							x	x	V83809
9	Для закрытых лагун заглубленных вровень с землей							x	x	V78570
	модель из нержавеющей стали									V78570N
10	С функцией аэрации						x			V78934
	Установка комплект для аэрации						x			X900

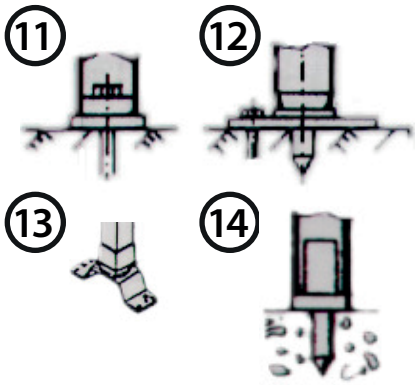
11
12
13
14

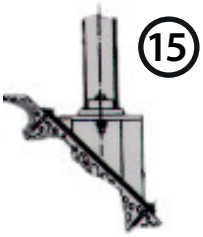
15

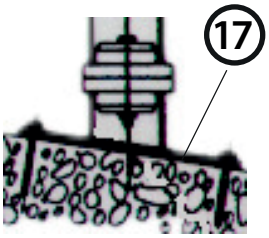
17

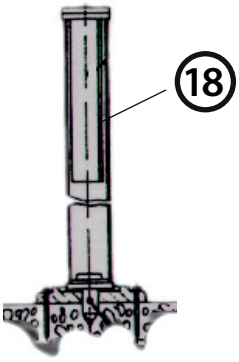
18

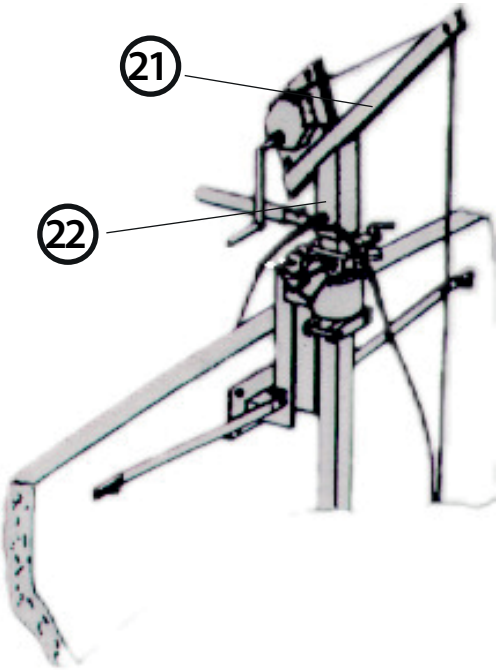
21
22

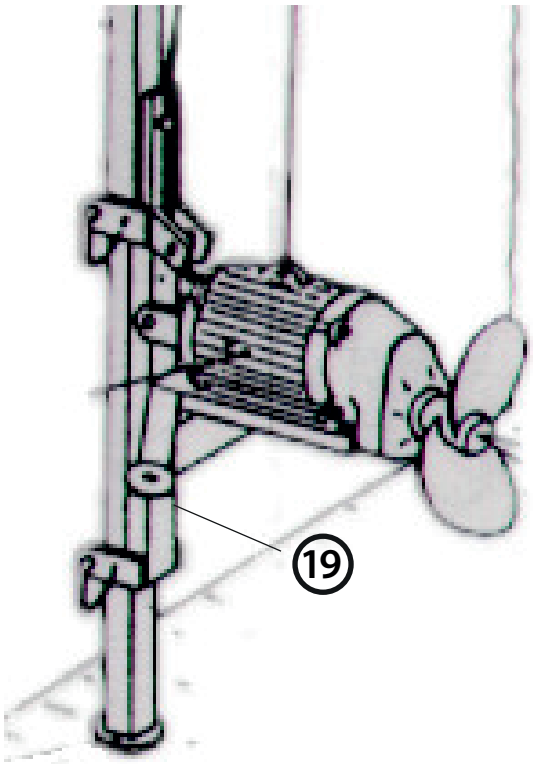
19

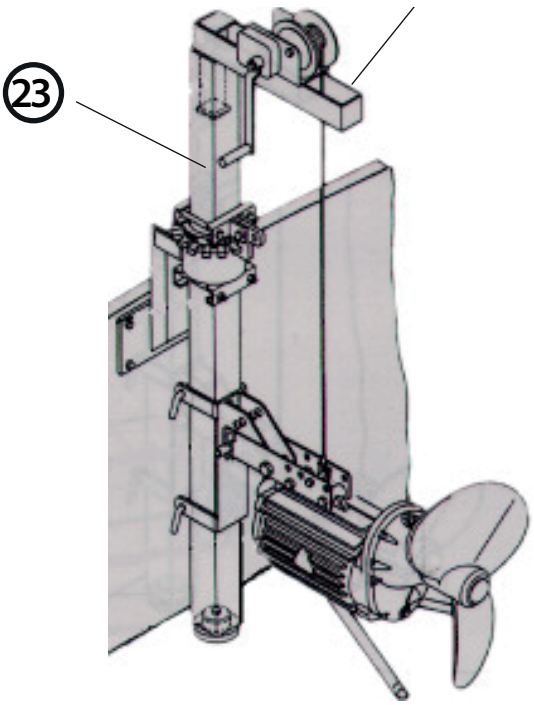
23

Дополнительное оборудование для погружных миксеров GTWS

	Наименование:	GTWS 360	GTWS 36G	GTWS 540	GTWS 54G	GTWS 740	GTWS 1040	GTWS 1540	GTWS 204	Артикул
	Прикручивающееся несущее основание для направляющего рельса из гальванизированной стали или из нержавеющей стали									
11	Для сборки в пустой лагуне		x		x	x	x			V74688
12	Для сборки в заполненной лагуне. Из нержавеющей стали		x		x	x	x			V77740
13	Для сборки в пустой лагуне. Из нержавеющей стали							x	x	V78430
12	Для сборки в заполненной лагуне.		x		x	x	x			V78786
11	Для сборки в пустой лагуне.	x		x						V78892
14	Для сборки в заполненной лагуне. Из нержавеющей стали.	x		x						V78910
15	С воронкообразным дном		x		x	x	x			035-181
--	Электрический кабель 7 x 1,5 мм2	x	x	x	x					31987
	12 x 2,5 мм2					x	x	x	x	34438
16	Кабельный зажим из нержавеющей стали (Устанавливается через 0,50 м)	x	x	x	x					V77877
						x	x	x	x	V78685
17	Опорная плита для наклонного дна		x		x	x	x			V76093
--	Книга учета проверок лебедки	x	x	x	x	x	x	x	x	34848
18	Ползун для использования прикручивающейся опоры с зачеканивающимся держателем		x		x	x	x			V77859
		x		x						V79152
19	Несущая из гальванизированной стали. Для направляющих 100/100 мм для замены серии 80/80 V77800					x	x			V79757
	Из нержавеющей стали вместо стандартного варианта									V82758N
20	Лебедка в сборе, подъем до 5,00 м	x	x	x	x					V78890
	Модель из нержавеющей стали (лебедка из гальванизированной стали)									V78890N
21	Лебедка в сборе, подъем до 8,00 м					x	x			V82094
	Модель из нержавеющей стали (лебедка из гальванизированной стали)									V82094N
	Лебедка из нержавеющей стали									36782
21	Лебедка в сборе, подъем до 8,00 м							x	x	V78450
	Модель из нержавеющей стали (лебедка из гальванизированной стали)									V78450N
	Лебедка из нержавеющей стали									36783
22	Удлинитель, длина 0,75 м		x		x	x	x			V77888
22	Удлинитель, длина 0,75 м							x	x	V78571
23	Удлинитель, длина 1,10 м	x		x						V79123
	Винт с режущими лезвиями						x		x	
	Винт с защитой от наматывания						x			
	Винт с режущими лезвиями, с защитой от наматывания						x			
	Несущая 80/80 мм из нержавеющей стали					x	x			V77800N
	Несущая 100/100 мм из нержавеющей стали							x	x	V84447
	Винт из нержавеющей стали						x			V81354
	Винт из нержавеющей стали							x		V84105
	Винт из нержавеющей стали								x	V84106
	Выключатели и системы контроля поставляются отдельно									

Дополнительное оборудование для погружных миксеров GTWF

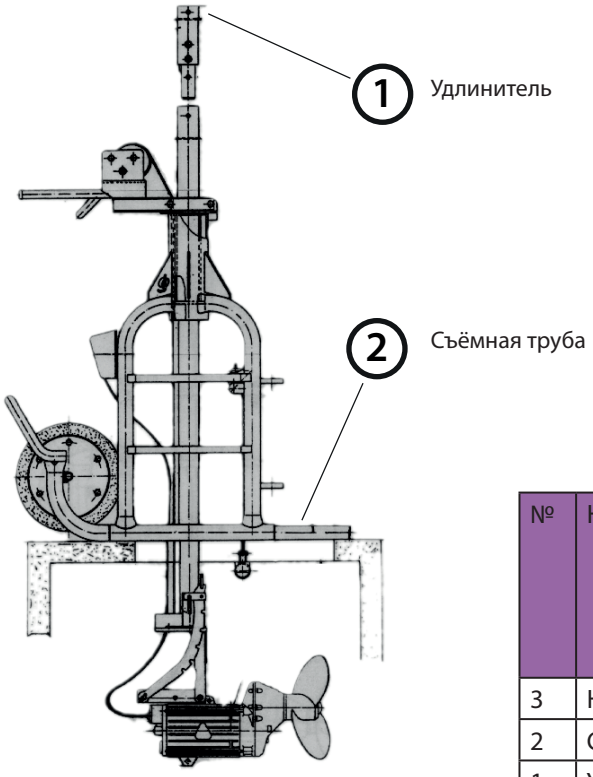

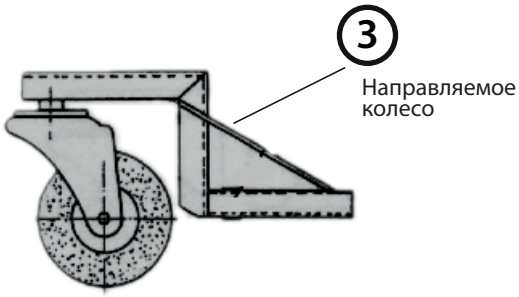

№	Наименование	GTWF 360	GTWF 54G	GTWF 1040	Артикул
3	Направляемое колесо		X		V80380
2	Съемная труба		X		V80548
1	Удлинитель 1.1 м	X			V79123
1	Удлинитель 1.1 м		X		V80387
1	Удлинитель 0.55 м		X		V80858
1	Удлинитель 1.1 м			X	V74655
1	Удлинитель 0.55 м			X	V76527
	Переходник			X	V74670

Дополнительное оборудование для погружных миксеров GTWSU

а.	Наклонная направляющая для погружения миксера (только GTWSU 1040)	Артикул
	Наклонная направляющая, оцинкованная, длина 4.5 м	V4274
	Наклонная направляющая, оцинкованная, длина 5.5 м	V4275
	Наклонная направляющая, оцинкованная, длина 6.4 м	V68967
в.	Вертикальная направляющая для погружения миксера (все модели)	
	Вертикальная направляющая для закрытых лагун, оцинкованная (GTWSU 1040)	V82161
	Вертикальная направляющая для накрытых лагун, оцинкованная (GTWSU 1540, 204)	V83612

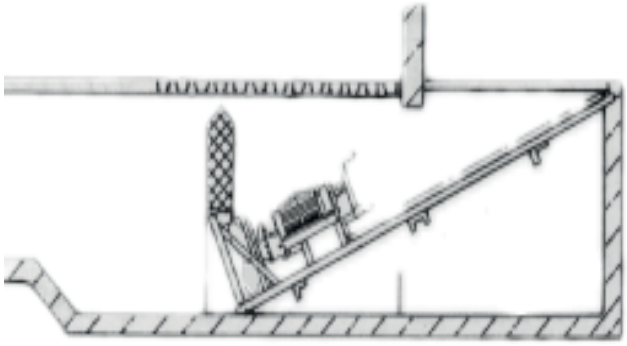

Погружение миксера по наклонной направляющей
только для GTWSU 1040

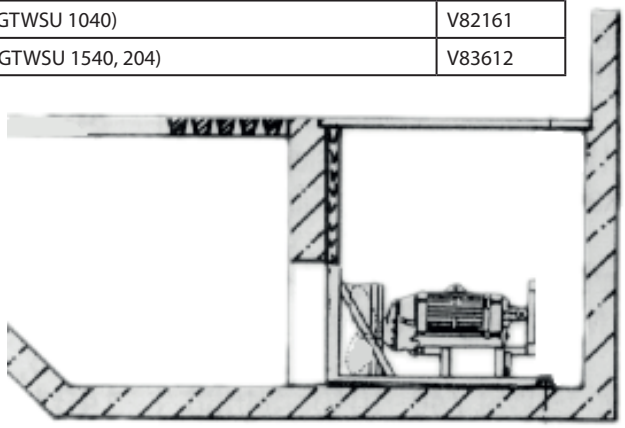

Погружение миксера по вертикальной направляющей
GTWSU 1040 для закрытых лагун
GTWSU 1540, 204 для накрытых лагун

Eisele

Строительные и канализационные насосы BS/BSD/BSG

Вертикальные насосы VS/VG

Погружные миксеры GTWS

Системы внесения жидких удобрений

Цистерны

Миксеры работающие от ВОМ трактора ZP

Канализационные насосы VAG

Роторные насосы DK

Погружные насосы AT

Компоненты и части биогазовых установок

Официальный представитель в Республике Беларусь и странах Таможенного союза

ООО «АгроСнабСофт»
пер. 1-й Загородный, д. 22, офис 18,
220073 г. Минск, Беларусь
Тел.: +375 29 659 43 77
www.eisele.by
info@eisele.by